Ventilation Control System

Introduction

The different wall controls offered by Fantech are designed to meet your needs while being visually appealing. They will enable you to maximize the use and enjoyment of your ventilation system.

20 MINUTE TIMER

The Fantech 20 minute timer is compatible with Fantech SHR, VHR and SER series models. This button activates the system on continuous mode for 20 minutes, it then returns to the predetermined setting.

To cancel this operation, simply press the button a second time.

SCREW THE CONTROL MOUNTING PLATE TO THE BOX THEN SCREW THE COVER OVER THE MOUNTING PLATE
VISSER LA PLAQUE DE MONTAGE A LA BOITE ELECRTRIQUE PUIS VISSER LE COUVERT A LA PLAQUE DE MONTAGE

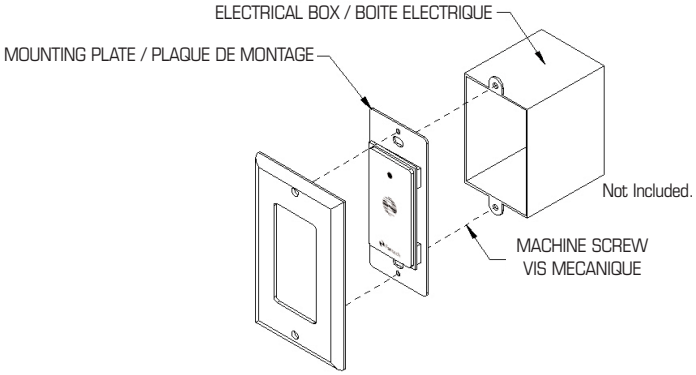

2 wire (Uni-Ctrl)

Insert the stripped end of the wire into the terminal connection on the HRV or ERV near the power cord marked TIMER + and TIMER -.
Using a pen-type screwdriver, tighten the screws.

Run the wires to a push button touch switch. With the polarity respected, insert the stripped end of the wires into the electrical connection marked " + " and " - " . Using a pen-type screwdriver, tighten the screws.

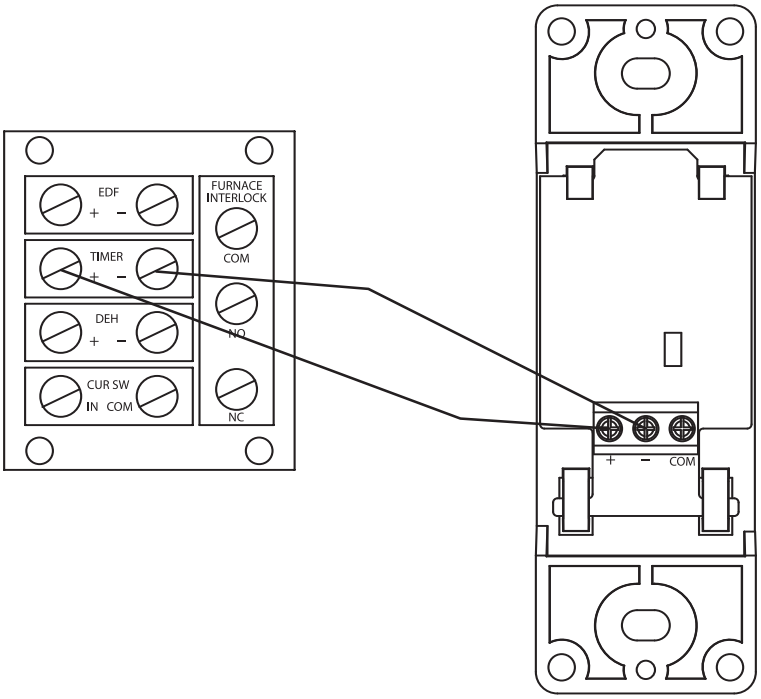

Item# 401285: RTS2
Rev Date: 20060711

Système de contrôle de ventilation

Introduction

Les différents contrôles muraux offerts par Fantech ont été conçus afin de répondre à vos besoins tout en étant attrayants. Ils vous permettront de maximiser votre usage et jouissance de votre système de ventilation.

Minuteriebouton-poussoir

La minuterie de 20 minutes est compatible avec les séries SHR, VHR et SER de Fantech.. Cette minuterie met le système en mode continu pendant 20 minutes. Il retourne ensuite au réglage choisi.L'opération peut être annulée en poussant le bouton une deuxième fois.

SCREW THE CONTROL MOUNTING PLATE TO THE BOX THEN SCREW THE COVER OVER THE MOUNTING PLATE
VISSER LA PLAQUE DE MONTAGE A LA BOITE ELECRTRIQUE PUIS VISSER LE COUVERT A LA PLAQUE DE MONTAGE

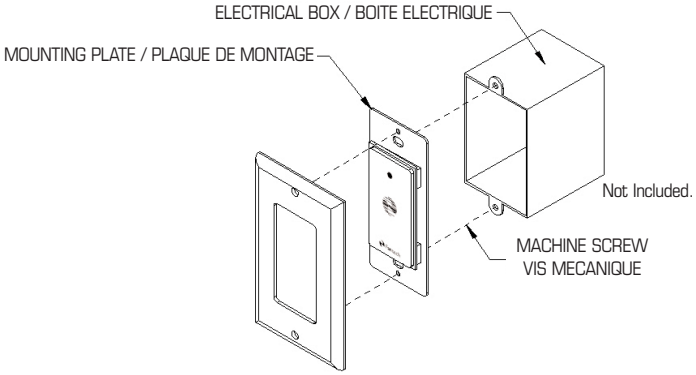

2 fils (Uni-Ctrl)

Insérer les raccorts femelles dans le bout "+" et "-" des raccorts "TIMER" situé près de la prise de courant. Installer le fil jusqu'à un interrupteur à bouton poussoir. En respectant la polarité, inserer les bouts de filsdenudés dans la connection électrique identifier "+" et "-". Serrer les vis à l'aide d'un tournevis mince.

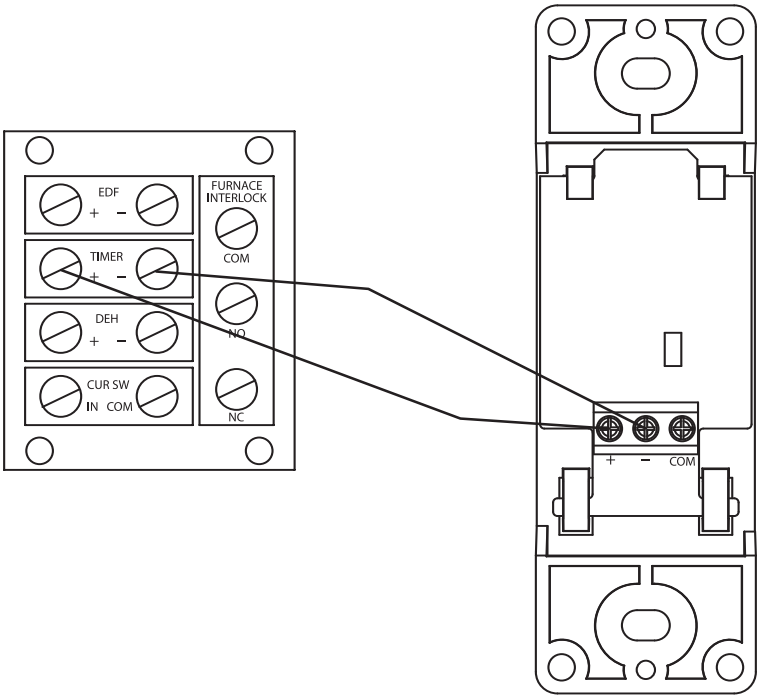

Item# 401285: RTS2
Rev Date: 20060711